沈阳蓝光 · 伴你飞翔
SHENGYANG BLUELIGHT DRIVE THE FUTURE

沈阳蓝光
SHENYANG BLUELIGHT

蓝光集团

沈阳蓝光驱动技术有限公司

SHENYANG BLUE LIGHT DRIVE TECHNOLOGY CO., LTD

BRAND PICTURE ALBUM

WWW.SYLGPM.COM

Revised September 2024

沈阳蓝光驱动技术有限公司

地址：沈阳市浑南新区世纪路 37 号
邮编 :110179

Shenyang Blue Light Drive Technology Co., Ltd

TEL: 180 0246 6276
ADD:No.37 Shiji Road,Hunnan New District,
Shenyang,China ZIP:110179

产品手册

PRODUCT MANUAL

专注永磁

FOCUSING ON PERMANENT MAGNETS

专注永磁电机研发生产30年

国家永磁电机协会理事单位

国家高新技术企业

真正的校企合作单位

与沈阳工业大学“**国家稀土永磁电机工程技术研究中心**”产学研战略合作

现代永磁电机直驱技术的摇篮

徐广人 博士

蓝光集团创始人

现代永磁电机直驱技术奠基人

师从“现代永磁电机之父” 唐任远院士

参与编写《现代永磁电机理论与设计》

张炳义 博士

蓝光集团创始人

现代永磁电机直驱技术奠基人

为业界多家永磁电机厂家提供基础方案及技术支持

梁丙雪 博士

蓝光集团 总工程师

永磁电机直驱技术传承人

年轻一代永磁电机直驱技术传承与发扬。

唐任远 等著
现代永磁电机理论与设计
Modern Permanent Magnet Machines Theory and Design
机械工业出版社
CHINA MACHINE PRESS

企业简介

Company profile

ENTERPRISE INTRODUCTION

沈阳总部
Shenyang Head Quarters

抚顺蓝光
Fushun Bluelight

肇庆蓝光
Zhaoqing Bluelight

浙江蓝光
Zhejiang Bluelight

沈阳蓝光驱动技术有限公司

SHENYANG BLUE LIGHT DRIVE TECHNOLOGY CO., LTD

沈阳蓝光驱动技术有限公司成立于1989年，是专业研究制造永磁同步电机机系列产品的国家级高新技术企业、市级企业技术中ISO9001认证企业，从事永磁电机自主研发生产30年。

沈阳蓝光驱动技术有限公司总部设在沈阳，在沈阳设有研发、制造基心、地，在广东佛山及浙江湖州均建有生产基地，具备年产各种用途的永磁同步电机60000台的生产能力，总产能100万千瓦以上。

沈阳蓝光驱动技术有限公司在永磁电机方面取得近三十项自主知识产权。其中在低速大转矩永磁同步电机直驱技术应用方面持续创新突破，产品输出转矩可覆盖40000牛米以下，提高运行效率，可节能(15%-50%)。沈阳蓝光驱动技术有限公司永磁电机产品领域多元化。涉及高精度机床转台、机床直驱电主轴、有色金属湿法冶炼、化工医药、粮食深加工、水泥、矿山皮带、球磨、新能源汽车及自动化注塑等行业。

企业承担国家火炬计划项目，国家重点新产品项目，国家创新基金计划项目，市科技计划项目。曾经获得国家第十三届发明展览会银奖、辽宁省科技进步奖科技成果转化奖、沈阳市科技进步奖等荣誉。目前为止，沈阳蓝光驱动技术有限公司主要永磁电机产品在全国各地广泛使用，部分产品远销欧洲、美洲、韩国、日本、台湾、中东、东南亚等国家和地区。

沈阳蓝光
SHENYANG BLUELIGHT

沈阳蓝光 · 伴你飞翔
SHENYANG BLUELIGHT DRIVE THE FUTURE

Catalogue
目录

01

BLM 搅拌设备
永磁直驱解决方案

BLM Mixing Equipment
permanent Magnet Direct Drive Solution

05

BLM 空冷岛
永磁直驱解决方案

BLM air cooling island
permanent magnet direct drive solution

07

BLM 球磨机
永磁直驱解决方案

BLM ball mill
permanent magnet direct drive solution

09

BLM 皮带机
永磁直驱解决方案

BLM Belt Conveyor
permanent Magnet Direct Drive Solution

11

BLM 内转子系列
通用型油田电机解决方案

BLM Internal Rotor Series
Universal Oilfield Motor Solution

13

BLM 内转子系列
曳引型油田电机解决方案

BLM Internal Rotor Series
Traction Oil Field Motor Solution

15

BLM 内转子系列
超薄型半直驱油田电机解决方案

BLM inner rotor series
ultra-thin semi direct drive oilfield motor solution

17

BLM 外转子系列
曳引型油田电机解决方案

BLM External Rotor Series
Traction Oil Field Motor Solution

BLM系列 高效永磁电动机

BLM Series High Efficiency Permanent Magnet Motor

产品介绍 Product introduction

众所周知，电动机是将电能转化为机械能的机械，而这种能量的转换，必须以磁场为平台。在同样负载条件下，永磁同步电动机与异步电动机相比，减少了定子电流和定子铜损耗。由于稀土永磁电动机以同步转速运转，定子转子间无滑差，在稳定运行时没有转子铜耗，基于稀土永磁电动机不需要无功励磁电流。所以可显著提高功率因数至极限值（1.0）；由于稀土永磁电动机各项损耗的减小，其效率得以明显的提高，与同规格异步电动机相比，效率可提高4-8个百分点，而且永磁同步电动机在20%-120%额定负载范围内可保持较高的效率和功率因数，使轻载时节能更为显著。

在多工程实践基础上，本公司设计、研制和生产了BLM系列三相稀土永磁同步电动机。可广泛用于驱动各类通信设备，如水泵、风机、压缩机、纺织机械、金属拉丝、搅拌机、各类轻工设备，也可适用于石油、化工、医药、水泥、矿山、船舶等环境有特殊要求的行业。

应用实践证明，采用BLM系列三相稀土永磁同步电动机，能适应多种负载工况要求，有明显的节能效果，运行可靠安全、替代成本低、投资回收期短，得到了国家“电机系统节能工程”的推荐。

4~8%
效率提升百分点

20%
额定负载范围最低

150%
额定负载范围最高

技术优势 Technical advantages

永磁同步电动机直接驱动技术是当前人们公认的最有发展前景的驱动技术，同传统的异步电动机+减速机驱动结束相比，具有许多明显的优点：

1、节能。同传统异步电动机+减速机驱动技术相比，可节电15%-40%。

（1）无齿轮永磁同步电动机效率和功率因数高。

传统异步电机的气隙磁场是由定子电流产生的，这部分电流约为异步电机额定电流的10%-35%，由于这部分电流的存在使得异步电动机的效率和功率因数较低。永磁同步电动机气隙磁场不再由定子电流建立，而是由高效的永磁体系形成，这使得永磁同步电动机在额定点时的效率比异步电机高5-10个百分点。轻载时，异步电机的效率和功率因数急剧变坏，而永磁同步电动机在低速和轻载时依然保持较高的效率和功率因数，此时永磁同步电动机的效率和功率因数比异步电动机高更多。

（2）取消减速机构，提高系统效率。

无齿轮永磁同步电动机可在低速时具有很大的转矩，取消了减速机构，这使得系统的效率可再提高10个百分点以上。

2、免维护。传统的异步电机+减速机结构，系统复杂，故障率高，减速机需要定期润滑维护，维护量大，维护费用高，且一旦维护将面临停产的问题。无齿轮永磁同步电动机具有结构简单，运行可靠，安装方便，无需维护的特点。

3、清洁环保。传统的异步电机+减速机驱动系统，减速机需要定期润滑维护，给制药生产环节带来诸多不便，存在药品污染的潜在风险，同时带来环境的油气污染等问题。永磁同步电动机具有无需维护的特点，清洁绿色环保。

4、智能化。永磁同步电动机由变频控制系统进行控制，可实现无极级调速运行，提高生产效率的同时，配以智能化终端，可实现实时在线监测，实现智能化工厂。

5、节省无功补偿设备的购置及维护费用，节省无功电费。永磁同步电动机在任何负载下的功率因数均能达到0.9以上，可以大大减少从电网吸收无功，节省无功补偿设备的购置及维护费用，改善了电网质量，节省了无功电费。

6、振动小、噪音低。传统的异步电机+减速机结构，异步电机转速高，振动噪音大，加上减速机的振动和噪音使得系统振动噪音更大。永磁同步电动机直接驱动系统低速运行平稳，振动小，噪声低。

节能

免维护

环保

智能化

降噪

型号说明 Model description

BLM OIT/OT - 40 - D460 - N70

BLM	OIT/OT	40	D460	N70
行业代号	OIT内转子 Inner rotor / OT外转子 Outer rotor	转矩 Torque	曳引轮直径 Diameter of traction wheel	额定转速 Rated speed
沈阳蓝光永磁同步电动机		4000N.m	460mm	70rpm

B-TYPE SERISE GENERATOR

BLM

搅拌设备永磁直驱解决方案

BLM Mixing Equipment Permanent Magnet Direct Drive Solution

搅拌设备有色金属（锰、锌、铜、镍、钴等）湿法冶金，化工、医药，粮食深加工，作为工艺过程的一部分被广泛应用。解决了传统搅拌设备系统存在的效率低，能耗高，维护成本高等问题。

Mixing equipment for non-ferrous metals (manganese, zinc, copper, nickel, cobalt, etc.) is widely used in wet metallurgy, chemical, pharmaceutical, and grain deep processing as part of the manufacturing process. Solved the problems of low efficiency, high energy consumption, and high maintenance costs in traditional mixing equipment systems.

Features 产品特点

- 高效、高功率因数、高效区域宽；
- 直驱电机体积小，重量轻；
- 无油润滑，噪声低，振动小。

- Efficient, high power factor, wide high-efficiency area
- Direct drive motor has a small volume and light weight
- Oil free lubrication, low noise, and minimal vibration

– Product Parametars 产品参数

型号	额定功率KW	额定转速rpm	额定转矩N.m	额定电压V	防护等级	工作制	绝缘等级
BLM-OIT08N85	7.5	85	843	380	IP55	S1	H
BLM-OIT12N85	11	85	1236	380	IP55	S1	H
BLM-OIT17N85	15	85	1685	380	IP55	S1	H
BLM-OIT21N85	18.5	85	2079	380	IP55	S1	H
BLM-OIT25N85	22	85	2472	380	IP55	S1	H
BLM-OIT34N85	30	85	3371	380	IP55	S1	H
BLM-OIT42N85	37	85	4157	380	IP55	S1	H
BLM-OIT51N85	45	85	5056	380	IP55	S1	H
BLM-OIT62N85	55	85	6179	380	IP55	S1	H
BLM-OIT84N85	75	85	8426	380	IP55	S1	H
BLM-OIT101N85	90	85	10112	380	IP55	S1	H
BLM-OIT124N85	110	85	12359	380	IP55	S1	H
BLM-OIT149N85	132	85	14831	380	IP55	S1	H
BLM-OIT180N85	160	85	17976	380	IP55	S1	H
BLM-OIT208N85	185	85	20785	380	IP55	S1	H
BLM-OIT225N85	200	85	22471	380	IP55	S1	H
BLM-OIT247N85	220	85	24718	380	IP55	S1	H
BLM-OIT281N85	250	85	28088	380/660	IP55	S1	H
BLM-OIT354N85	315	85	35391	380/660	IP55	S1	H
BLM-OIT399N85	355	85	39885	380/660	IP55	S1	H

– Field Application 现场应用

改造前 Before

改造后 After

Blue light
Application case
蓝光应用案例

湿法冶金-锰

湿法冶金-锌

湿法冶金-钴

医药反应釜

医药发酵罐

医药发酵罐

医药发酵罐

磨浮机

B-TYPE SERISE GENERATOR

BLM

空冷岛永磁直驱解决方案

BLM Air cooling island permanent magnet direct drive solution

空冷岛风机用三相永磁同步变频电动机是依据空冷岛冷却风机的需求特点和低速永磁电动机的特征研制生产的。永磁同步变频电动机取代了异步电动机和减速机，直接与风机进行连接驱动，简化传动链，取消了齿轮连接，提高了传动系统的可靠性，降低了冷却风机的运行和维护成本。

The three-phase permanent magnet synchronous variable frequency motor used for air-cooled island fans is developed and produced based on the requirements and characteristics of air-cooled island cooling fans and low-speed permanent magnet motors. The permanent magnet synchronous variable frequency motor replaces asynchronous motors and reducers, directly connected to the fan for driving, simplifies the transmission chain, eliminates gear connections, improves the reliability of the transmission system, and reduces the operation and maintenance costs of the cooling fan.

Features 产品特点

- 实现了直接驱动，取消了减速器，省去了中间环节，简化了传动链。无齿轮直联，可靠性得到大大提高；
- 电动机振动小、噪音低；
- 电动机宽负载、高效率，即轻负载时仍有高效率、高功率因数，节能效果明显；
- 电动机实现免维护。

- Implemented direct drive, eliminated the reducer, eliminated intermediate links, and simplified the transmission chain. Gearless direct connection
- greatly improves reliability;
- The motor has low vibration and noise;
  The electric motor has a wide load and high efficiency, which means that it still has high efficiency and high power factor even under light load, and the energy-saving effect is significant;
- The electric motor is maintenance free.

– Product Parametars 产品参数

型号	额定功率KW	额定转速rpm	额定转矩N.m	额定电压V	防护等级	工作制	绝缘等级
BLM-OIT44N120	55	120	4377	380	IP55	S1	H
BLM-OIT60N120	75	120	5969	380	IP55	S1	H
BLM-OIT72N120	90	120	7163	380	IP55	S1	H
BLM-OIT88N120	110	120	8754	380	IP55	S1	H
BLM-OIT105N120	132	120	10505	380	IP55	S1	H
BLM-OIT127N120	160	120	12733	380	IP55	S1	H
BLM-OIT147N120	185	120	14723	380	IP55	S1	H
BLM-OIT159N120	200	120	15917	380	IP55	S1	H
BLM-OIT175N120	220	120	17508	380	IP55	S1	H
BLM-OIT200N120	250	120	19896	380	IP55	S1	H

– Field Application 现场应用

B-TYPE SERISE GENERATOR

BLM

球磨机永磁直驱解决方案

BLM Permanent magnet direct drive solution for ball mill

BLM球磨机用永磁电机可根据应用需要，可直接驱动球磨机运转。与传统系统相比去掉了减速机、液力耦合器。与传统系统相比具有高效、节能、低噪音、免维护、启动转矩大、运行平稳等特点。

The permanent magnet motor used for BLM ball mill can directly drive the operation of the ball mill according to application needs. Compared with traditional systems, the gearbox and hydraulic coupling have been removed. Compared with traditional systems, it has the characteristics of high efficiency, energy saving, low noise, maintenance free, large starting torque, and smooth operation.

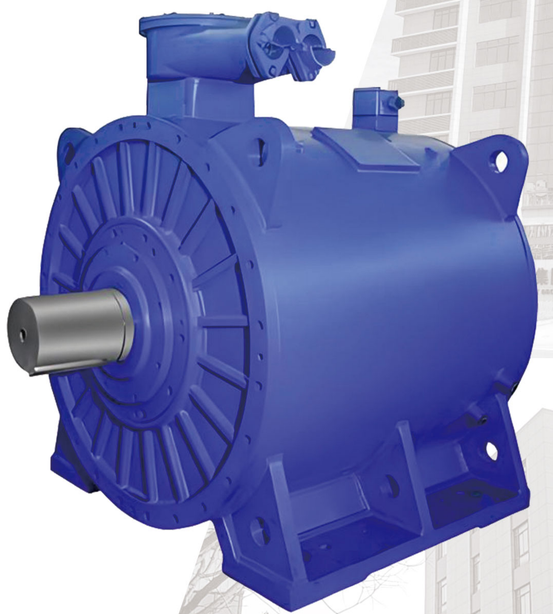

Features 产品特点

- 高效节能；
- 起动转矩大，运用矢量控制技术，起动时对电网及球磨机无冲击；
- 系统可实现变频调速，使球磨机在最 佳状态下运行；
- 取消了减速机、机械软起装置等中间环节，电动机实现免维护；
- 体积减小，安装方便。

- Efficient and energy-saving.
- High starting torque, using vector control technology, there is no impact on the power grid and ball mill during starting.
- The system can achieve variable frequency speed regulation to ensure that the ball mill operates at its optimal state.
- The intermediate links such as reducer and mechanical soft start device have been eliminated, and the electric motor is maintenance free.
- Reduced volume and easy installation.

– Product Parametars 产品参数

型号	额定功率KW	额定转速rpm	额定转矩N.m	额定电压V	防护等级	工作制	绝缘等级
BLM-OIT31N167	55	167	3145	380	IP55	S1	H
BLM-OIT43N167	75	167	4289	380	IP55	S1	H
BLM-OIT51N167	90	167	5147	380	IP55	S1	H
BLM-OIT63N167	110	167	6290	380	IP55	S1	H
BLM-OIT31N167	132	167	7549	380	IP55	S1	H
BLM-OIT31N167	160	167	9150	380	IP55	S1	H
BLM-OIT31N167	185	167	10579	380	IP55	S1	H
BLM-OIT31N167	200	167	11437	380	IP55	S1	H
BLM-OIT31N167	220	167	12581	380	IP55	S1	H
BLM-OIT31N167	250	167	14296	380	IP55	S1	H
BLM-OIT31N167	315	167	18013	380	IP55	S1	H
BLM-OIT31N167	355	167	20301	380	IP55	S1	H
BLM-OIT31N167	400	167	22874	380	IP55	S1	H
BLM-OIT31N167	450	167	25734	380	IP55	S1	H

– Field Application 现场应用

B-TYPE SERISE GENERATOR

BLM

皮带机永磁直驱解决方案

BLM Belt conveyor permanent magnet direct drive solution

常见的皮带机驱动单元为“异步电机+液力耦合器+减速机”、“异步电机+CST系统”等等，此种传动形式存在减速机漏油、断轴，CST系统复杂维护繁琐、备品备件多等问题；

在皮带机上采用BLM永磁同步变频电机，可去掉减速机、液力耦合器、CST等驱动单元，与皮带机滚筒直接相连，简化驱动结构，提高系统效率，降低维护量，提高用户资产价值。

The common drive units for belt conveyors are "asynchronous motor+hydraulic coupler+reducer", "asynchronous motor+CST system", etc. This transmission form has problems such as oil leakage and shaft breakage of the reducer, complex maintenance of CST system, and many spare parts;

By using BLM permanent magnet synchronous variable frequency motor on the belt conveyor, the drive units such as reducer, hydraulic coupler, CST can be removed and directly connected to the belt conveyor drum, simplifying the drive structure, improving system efficiency, reducing maintenance, and increasing user asset value.

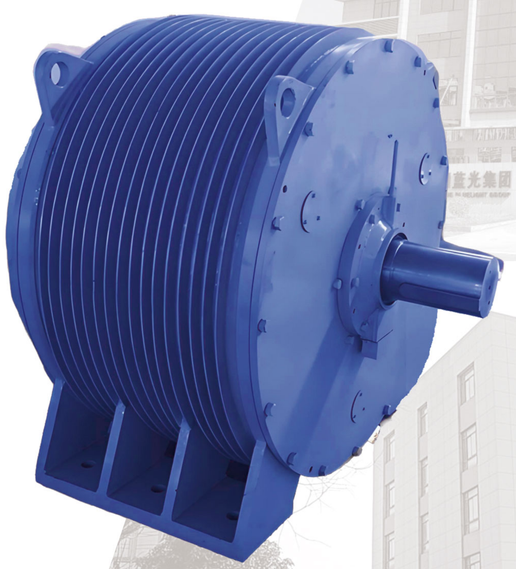

Features 产品特点

- 大扭矩，直接驱动滚筒，系统简单；
- 启动转矩大，有效减少压带无法启动；
- 中心高小，不高于原减速器，改造不必动基础；
- 可选配制动器或逆止器；
- 启动电流小，降低对电网冲击。

- High torque, directly driving the drum, simple system;
- High starting torque effectively reduces the inability of the belt to start due to pressure;
- The center height is small, not higher than the original reducer, and the transformation does not require the foundation to be moved;
- Optional configuration of actuator or backstop;
- The starting current is small, reducing the impact on the power grid.

– Product Parametars 产品参数

型号	额定功率KW	额定转速rpm	额定转矩N.m	额定电压V	防护等级	工作制	绝缘等级
BLM-OIT19N75	15	75	1910	380	IP55	S1	H
BLM-OIT24N75	18.5	75	2356	380	IP55	S1	H
BLM-OIT28N75	22	75	2801	380	IP55	S1	H
BLM-OIT38N75	30	75	3820	380	IP55	S1	H
BLM-OIT47N75	37	75	4711	380	IP55	S1	H
BLM-OIT57N75	45	75	5730	380	IP55	S1	H
BLM-OIT70N75	55	75	7003	380	IP55	S1	H
BLM-OIT96N75	75	75	9550	380	IP55	S1	H
BLM-OIT115N75	90	75	11460	380	IP55	S1	H
BLM-OIT140N75	110	75	14007	380	IP55	S1	H
BLM-OIT168N75	132	75	16808	380	IP55	S1	H
BLM-OIT204N75	160	75	20373	380	IP55	S1	H
BLM-OIT236N75	185	75	23557	380	IP55	S1	H
BLM-OIT255N75	200	75	25467	380	IP55	S1	H
BLM-OIT280N75	220	75	28013	380/660	IP55	S1	H
BLM-OIT318N75	250	75	31833	380/660	IP55	S1	H
BLM-OIT401N75	315	75	40110	380/660	IP55	S1	H

– Field Application 现场应用

B-TYPE SERISE GENERATOR

BLM

内转子系列通用型油田电机

BLM Internal rotor series universal oilfield motor

BLM内转子系列通用型油田电机，主要作为各型号塔架式抽油机，游梁式抽油机，超长冲程型抽油机的直驱/半直驱的动力源。采用内转子结构，具有较高防护性能，适合在密封性要求较高以及更加恶劣的环境中。为满足客户需求，支持多样化定制。

The internal rotor series universal oilfield motor is mainly used as the power source for direct/semi direct drive of various types of tower type pumping units, beam type pumping units, and ultra long stroke pumping units. Adopting inner rotor structure, it has high protective performance and is suitable for environments with high sealing requirements and even more harsh conditions. To meet customer needs, support diversified customization.

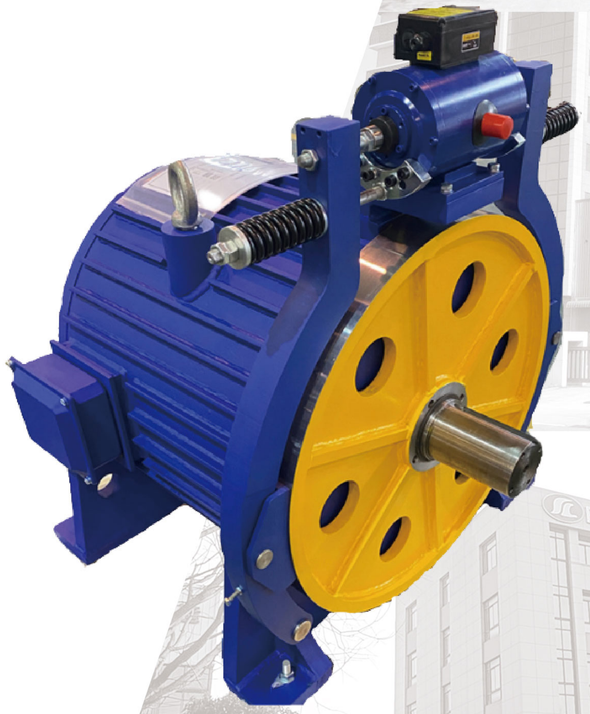

Features 产品特点

- 采用内转子结构，具有较高的防护性能，适合在密封性要求较高以及更加恶劣的环境中。
- 增加制动器设计，驱动与制动一体。
- 直驱/半直驱通用性强，使用灵活，提高运行效率，减少占地空间。
- 运行平稳，振动小，噪声低。

- Adopting inner rotor structure, it has high protective performance and is suitable for environments with high sealing requirements and even more harsh conditions.
- Increase brake design, integrating drive and braking.
- Direct/semi direct drive has strong versatility, flexible use, improves operational efficiency, and reduces space.
- Smooth operation，low vibration，low noise。

– Product Parametars 产品参数

型号	额定电压V	额定电流A	额定转矩N.m	额定功率KW	额定转速rpm	防护等级	工作制	绝缘等级
BLM-OIT20N250	380	93	2000	52	250	IP54/55	S1	F/H
BLM-OIT22N250	380	102	2200	58	250	IP54/55	S1	F/H
BLM-OIT25N250	380	117	2500	65	250	IP54/55	S1	F/H
BLM-OIT28N250	380	130	2800	73	250	IP54/55	S1	F/H
BLM-OIT30N250	380	140	3000	78	250	IP54/55	S1	F/H
BLM-OIT32N250	380	150	3200	84	250	IP54/55	S1	F/H
BLM-OIT35N250	380	163	3500	92	250	IP54/55	S1	F/H
BLM-OIT38N250	380	177	3800	100	250	IP54/55	S1	F/H
BLM-OIT40N250	380	186	4000	105	250	IP54/55	S1	F/H

– Field Application 现场应用

– Outline Drawing 外形尺寸

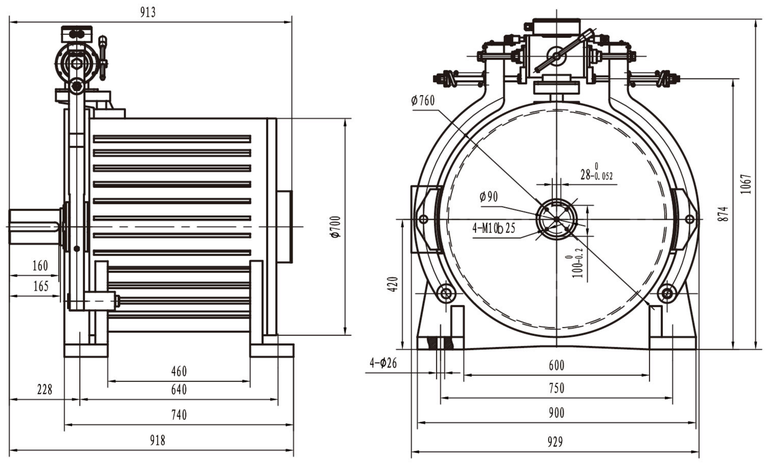

B-TYPE SERISE GENERATOR

BLM

内转子系列曳引型油田电机

BLM inner rotor series traction type oilfield motor

BLM内转子系列曳引型油田电机，主要应用于塔架式抽油机，采用内转子结构，具有较高的防护性能，适合在对密封性要求较高以及更加恶劣的环境中，增加制动器设计，满足客户多样化定制需求，同时为了适应全球市场，额定电压分为380V、480V，最大额定转矩可达7500Nm。

BLM inner rotor series traction type oilfield motor, mainly used in tower type pumping unit, adopts inner rotor structure, has high protection performance, and is suitable for adding brake design in environments with high sealing requirements and more severe environments. To meet the diversified customization needs of customers, and in order to adapt to the global market, the rated voltage is divided into 380V, 480V, and the maximum rated torque can reach 7500Nm.

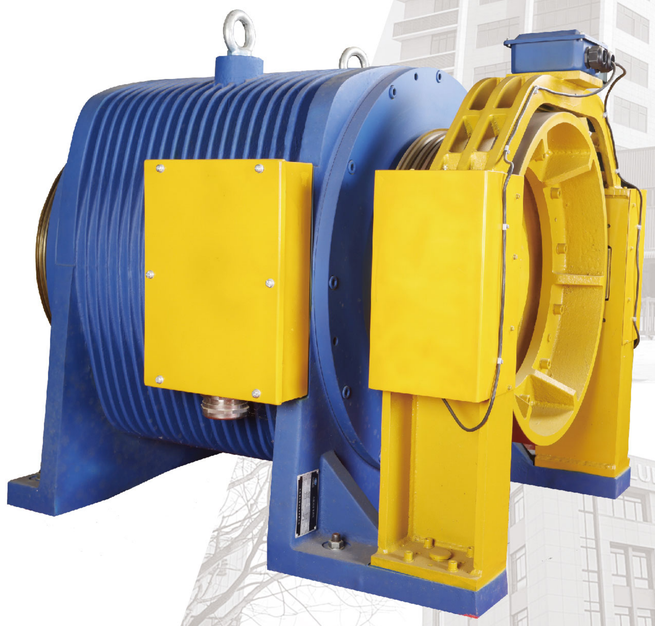

Features 产品特点

- 采用内转子结构，具有较高的防护性能（IP54），适合应用在对密封性要求较高以及更加恶劣的环境中。
- 对电磁和结构参数进行了精确优化，效率高，动态性能好。
- 搭载了全新的制动系统，采用模块化设计解决客户自行增加制动器，存在的兼容性差、调闸困难、布局浪费等问题，从而达到占地空间小，性价比高的诸多优点。
- 取代抽油机减速机构，直接驱动抽油杆和对重往复运动进行抽油，提高运行效率，减少占地空间。
- 运行平稳、振动小，噪声低、可靠性高。

- The inner rotor structure has high protection performance (IP54), which is suitable for applications with high sealing requirements and harsher environments.
- Accurate optimization of electromagnetic and structural parameters with high efficiency.Accurate optimization of electromagnetic and structural parameters with high efficiency.
- Equipped with a new brake system, the modular design solves the problem of customers adding brakes them-selves, such as poor compatibility, difficulty in switching, and waste of layout, thus achieving many advantages such as small footprint and high cost performance.
- Replace the pumping unit speed reduction mechanism, directly drive the sucker rod and pump the counterweight reciprocating motion to improve the operating efficiency, save energy and reduce the floor space.
- Smooth operation, low vibration, low noise and high reliability.

– Product Parametars 产品参数

型号	额定电压V	额定转矩N.m	额定转速rpm	曳引轮直径mm	槽型	槽数	槽宽mm	β角	γ角	钢丝绳直径mm	最大轴负荷T	防护等级	工作制	绝缘等级
BLM-OIT40D460N070A0	380	4000	70	460	U	6	22	80	30	10	20	IP54	S7	F
BLM-OIT45D520N120A0	380	4500	120	520	U	6	22	40	30	10	20	IP54	S7	F
BLM-OIT45D520N120A1	380	4500	120	520	U	6	22	80	30	10	20	IP54	S7	F
BLM-OIT45D520N120A0	480	4500	120	520	U	6	22	40	30	10	20	IP54	S7	F
BLM-OIT45D520N120A1	480	4500	120	520	U	6	22	80	30	10	20	IP54	S7	F
BLM-OIT45D520N070A0	380	4500	70	520	U	6	22	80	30	10	20	IP54	S7	F
BLM-OIT60D520N120A1	380	6000	120	520	U	6	22	80	30	10	20	IP54	S7	F
BLM-OIT75D600N120A0	380	7500	120	600	U	6	22	95	30	13	30	IP54	S7	F
BLM-OIT75D600N120A0	480	7500	120	600	U	6	22	95	30	13	30	IP54	S7	F

– Field Application 现场应用

– Outline Drawing 外形尺寸

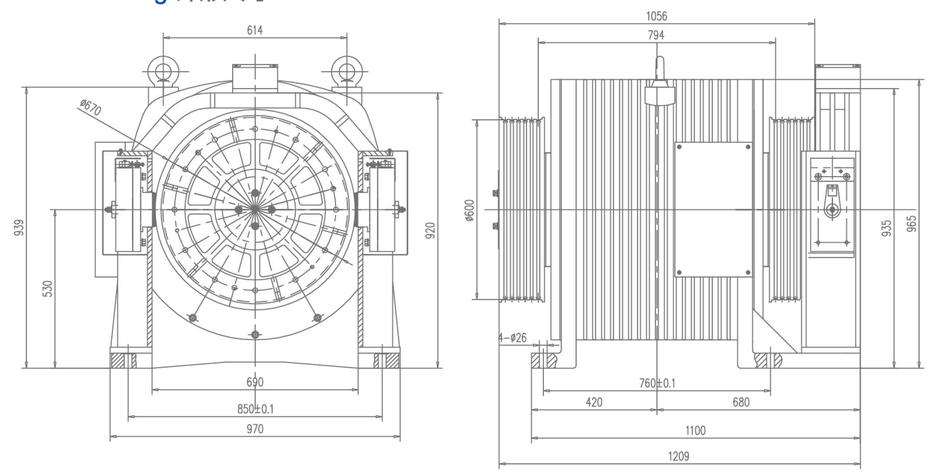

B-TYPE SERISE GENERATOR

BLM

内转子系列超薄型半直驱油田电机

BLM inner rotor series ultra-thin semi-direct drive oilfield motor

BLM内转子系列超薄型半直驱油田电机是我公司专门为游梁式抽油机改造，取消带传动，解决了传统抽油机采用带传动效率低，皮带易磨损影响使用寿命等问题，其直连结构设计合理，布局紧凑，现场改造便捷，节省成本，提高传动效率，减少占地面积，提高电机在室外露天工作的适应性和防水性要求。

BLM inner rotor series ultra-thin semi-direct drive oilfield motor is specially designed for the beam pumping unit of our company. It cancels the belt drive and solves the problems of the traditional pumping unit adopting the belt transmission efficiency and the belt easy to wear and affect the service life. The direct connection structure is reasonable in design, compact in layout, convenient in field modification, cost saving, improved transmission efficiency, reduced floor space, and improved adaptability and waterproofing requirements of the motor in outdoor open air work.

Features 产品特点

- 安装方便、便于改造。
- 模块化集成安装。
- 磁场畸变低，输出转矩平稳，振动小。
- 实现无皮带免维护，安全性高。
- 高效节能，减取消带传动环节，减少传动损耗，实现半直驱。
- 优化电机结构超薄设计，设计空间紧凑，体积小。

- Easy to install and easy to modify.
- Modular integrated installation.
- Low magnetic field distortion, stable output torque and low vibration.
- No belt maintenance-free and high security.
- Efficient and energy-saving, reduce the belt drive link, reduce transmission loss, and achieve semi-direct drive.
- Optimize the ultra-thin design of the motor structure, with compact design space and small size.

– Product Parametars 产品参数

型号	额定电压V	额定电流A	额定转矩N.m	额定功率KW	额定转速rpm	防护等级	工作制	绝缘等级	安装尺寸 A	B	C
BLM-OIT13N120	380	31	1337	17	120	IP54	S1	F	4-ϕ22	110	180
BLM-OIT09N271	380	39	857	24	271	IP54	S1	F	2-ϕ22	0	120
BLM-OIT18N185	380	56	1766	34	185	IP54	S1	F	4-ϕ22	150	250
BLM-OIT14N255	380	86	1385	37	255	IP54	S1	F	4-ϕ22	110	180
BLM-OIT17N255	380	105	1685	45	255	IP54	S1	F	4-ϕ22	130	190
BLM-OIT21N255	380	128	2059	55	255	IP54	S1	F	4-ϕ22	130	200
BLM-OIT28N255	380	175	2808	75	255	IP54	S1	F	4-ϕ22	170	230

– Field Application 现场应用

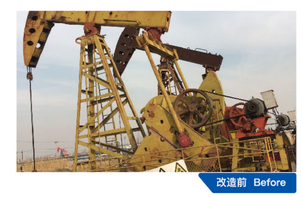

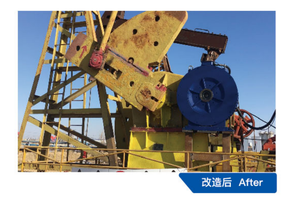

– Outline Drawing 外形尺寸

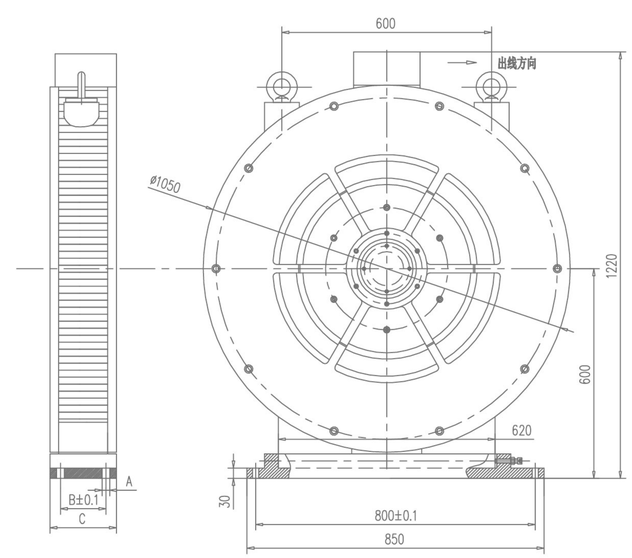

B-TYPE SERISE GENERATOR

BLM

外转子系列曳引型油田电机

BLM outer rotor series traction type oilfield motor

BLM外转子系列曳引型油田电机，主要应用于塔架式抽油机，取消复杂的减速机构，降低维护成本，实现直驱，提高效率，采用外转子结构，结构紧凑，减少占地空间，最大限度的提高了输出转矩，目前我公司标准产品覆盖在额定转矩3000Nm~6000Nm之间。

BLM outer rotor series traction type oilfield motor, mainly used in tower type pumping unit, eliminating complicated speed reduction mechanism, reducing maintenance cost, realizing direct drive, improving efficiency, adopting outer rotor structure, compact structure and reducing floor space. The output torque is maximized. At present, our company's standard products cover the rated torque between 3000Nm and 6000Nm.

Features 产品特点

- 优化散热结构，散热好、温升低。
- 轻量化设计，在调速过程中速度响应快可获得较高的加速度，动态性能好。
- 采用外转子双支撑结构，最大的轴负荷可以达到20000kg。
- 取代抽油机减速机构，直接驱动抽油杆和对重往复运动进行抽油，提高运行效率，减少占地空间。
- 适用于高耗能、低速、重载、大扭矩油田领域。

- Optimize the heat dissipation structure, good heat dissipation and low temperature rise.
- Lightweight design, high speed response during high speed control, high dynamic performance.
- Using the outer rotor double support structure, the maximum axle load can reach 20,000kg.
- Replace the pumping unit speed reduction mechanism, directly drive the sucker rod and pump the counterweight reciprocating motion to improve the operating efficiency, save energy and reduce the floor space.
- Suitable for high energy, low speed, heavy load, high torque oil fields.

– Product Parametars 产品参数

型号	额定电压V	额定转矩N.m	额定转速rpm	曳引轮直径mm	槽型	槽数	槽宽mm	β角	γ角	钢丝绳直径mm	最大轴负荷T	防护等级	工作制	绝缘等级	安装尺寸 A	B	C	D
BLM-OT30D550N050A0	380	3000	50	550	U	4	19	60	30	12	20	IP41	S7	F	429	667	787	835
BLM-OT30D600N048A0	380	3000	48	600	U	4	24	40	30	13	20	IP41	S7	F	414	667	787	835
BLM-OT35D600N047A0	380	3500	46.5	600	U	5	20	80	35	13	20	IP41	S7	F	530	831	951	999
BLM-OT45D520N047A0	380	4500	46.5	520	U	5	20	60	30	13	20	IP41	S7	F	530	831	951	999
BLM-OT45D600N047A0	380	4500	46.5	600	U	5	20	40	30	13	20	IP41	S7	F	530	831	951	999
BLM-OT45D600N047A1					U	5	20	80	35	13	20	IP41	S7	F				
BLM-OT45D600N047A2					U	5	20	95	35	13	20	IP41	S7	F				
BLM-OT60D525N048A0	380	6000	48	525	U	5	20	40	30	13	20	IP41	S7	F	630	931	1051	1119

– Outline Drawing 外形尺寸

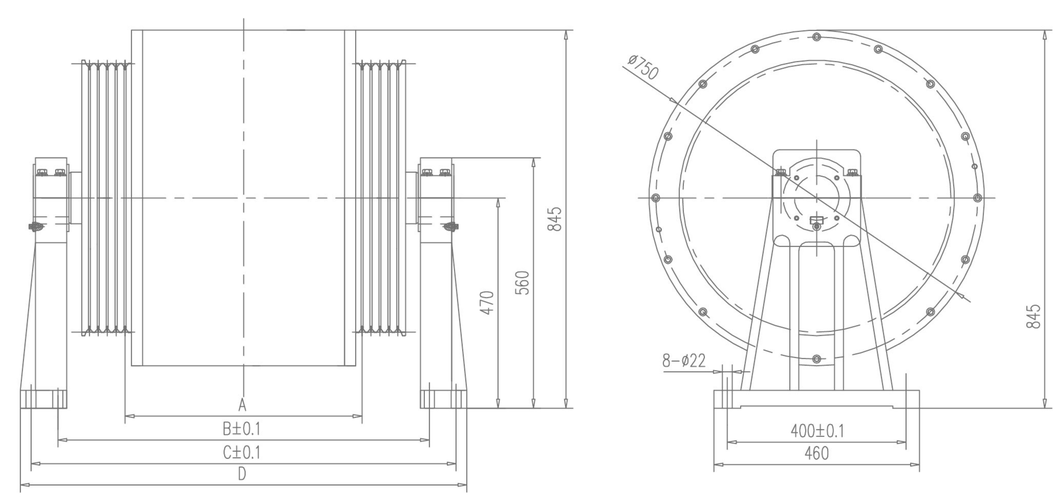

COMPANY QUALIFICATION

智慧与力量

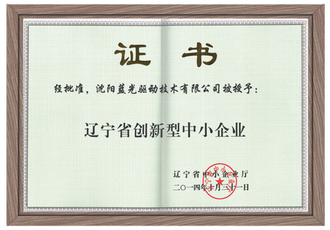

> 沈阳蓝光拥有一支专业的研发团队，把拥有自主知识产权和独立的核心技术视为企业的立足点和持续发展的原动力，也是为国内外用户提供优质，可靠产品的有效保证